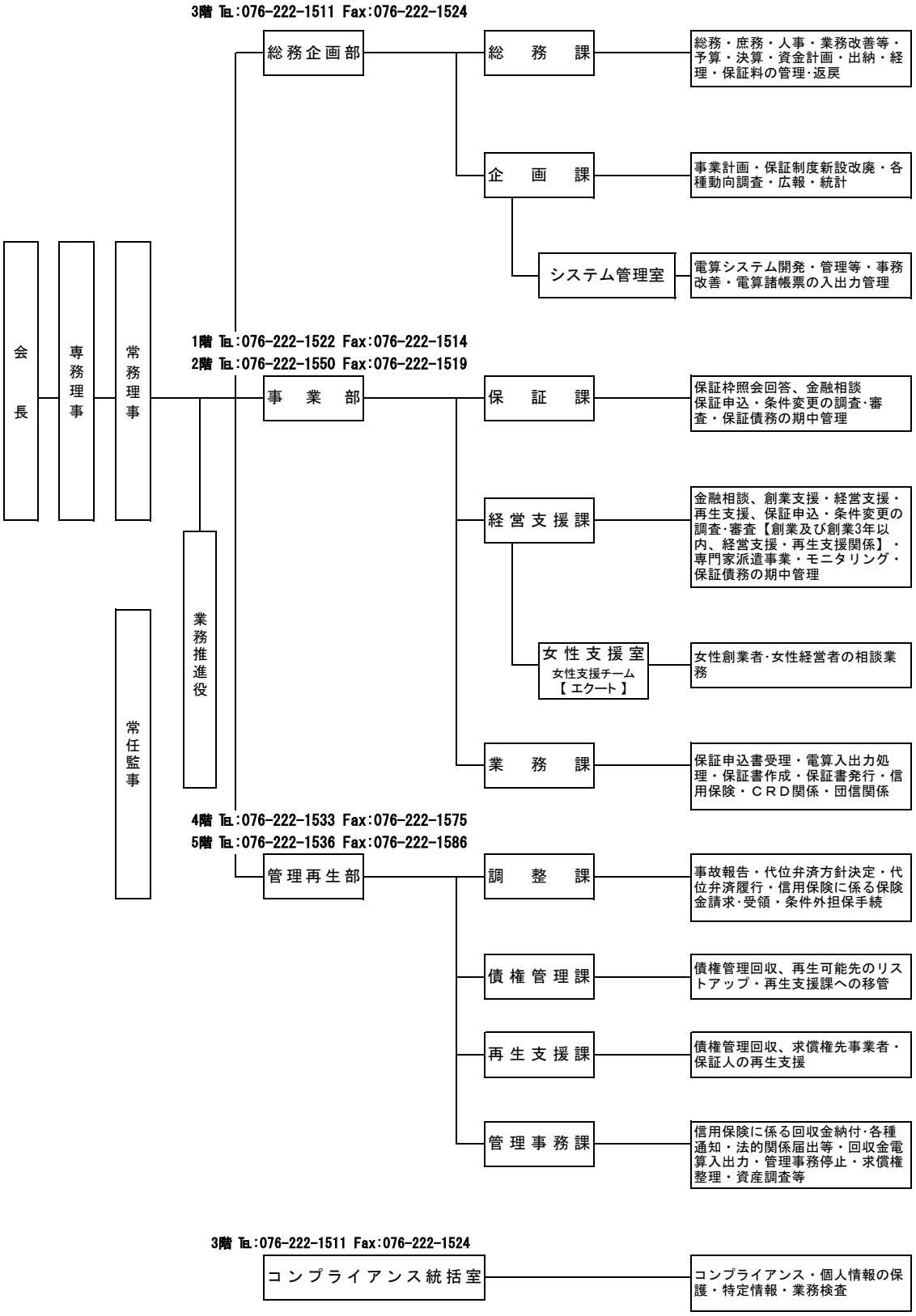機構・組織図（令和4年4月1日現在）